Piatto doccia in abs per sostituzione vasca con o senza pannelli muro NON DISPONIBILE

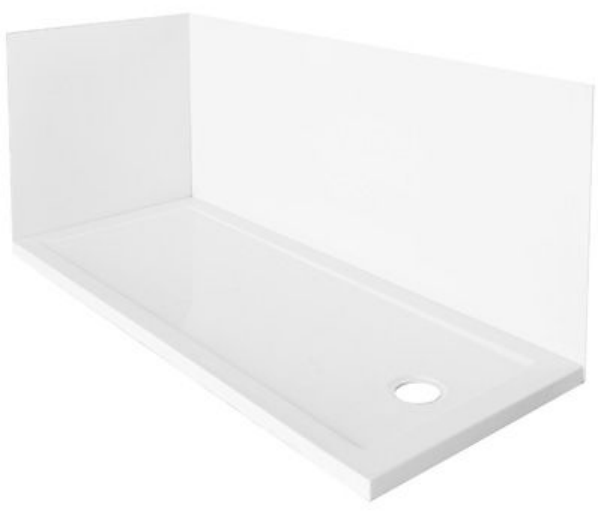

Kit in ABS composto da: piatto doccia, pannello laterale lungo, pannello laterale corto oppure senza pannelli. Piatto doccia mm 40, fornito senza piletta.

Scansiona il QR code per vedere la pagina del prodotto oppure Clicca qui

Descrizione

KIT COMPLETO SOSTITUZIONE VASCA CON O SENZA PANNELLI

Kit in ABS composto da: piatto doccia, pannello laterale lungo, pannello laterale corto oppure senza pannelli. Piatto doccia mm 40, fornito senza piletta.

Foro piatto doccia diametro 90 mm.

Pannelli h70cm

Elenco Misure

SOLO PIATTO SENZA PANNELLI

Misura: 70 x 160 x 4h
Misura: 70 x 170 x 4h

KIT COMPLETO CON PANNELLI

Misura: 70 x 160 x 4h
Misura: 70 x 170 x 4h
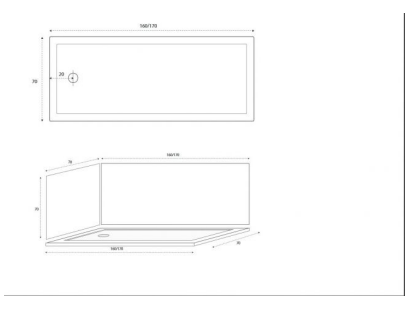
Immagini Aggiuntive