Piatto doccia in pietra SOLIDSTONE alto 2,8 cm con bordo - Antracite Grafite nero

Piatto doccia in pietra SOLIDSTONE alto 2,8 cm con bordo e griglia a scomparsa. Piletta inclusa nel prezzo. Installabile anche a filo pavimento.

Scansiona il QR code per vedere la pagina del prodotto oppure Clicca qui

Descrizione

I piatti doccia sono fabbricati con resine di pietra di alta qualità insieme ai più recenti fillers minerali, rendendo il prodotto più resistente e leggero di quelli attualmente in commercio.

La superficie ha una finitura in ardesia naturale e un fattore anti-scivolamento di livello 3 ed è coperta da uno strato di gelcoat altamente resistente per evitare graffi e per fornire una maggiore durata.

Per ridurre la comparsa di organismi comuni come funghi o muffe, la loro superficie non è porosa, rendendoli anti-batterici.

Questo materiale effetto pietra naturale ha la particolare caratteristica di essere molto resistente ma allo stesso tempo leggero. Esempi: un piatto doccia 70x90 pesa circa 20 kg; un piatto doccia 70x170 pesa circa 36 kg.

La **piletta di scarico da 90 mm** con capacità di scarico di 42 litri/minuto e la **griglia a scomparsa** sono comprese nel prezzo.

Caratteristiche tecniche:

- **Spessore h. 2,8 cm, colore RAL 7016**
- **Altezza piletta 86 m**
- Materiale leggero e resistente
- L'inclinazione del piatto tende naturalmente verso la piletta, per cui non ci sono problemi di fuoriuscita d'acqua
- Installazione appoggio o filo pavimento
- Pendenza verso la piletta (dislivello di 1 cm dai bordi)
- Possibilità di **taglio su misura** in fase di installazione
- Resistente alle macchie Altezza piletta 86 mm.
- Antibatterico (trattamento superficie con GelCoat)
- Antiscivolo (classe 3)
- Resistente all'usura
- Resistente agli sbalzi termici e ai raggi UV
- **Disponibile in bianco, beige, grigio e nero grafite/antracite**

Per l'installazione al pavimento si consiglia di usare un adesivo sigillante poliuretanico elastico. Esempi: Mapeflex (Mapei), Superflex (Sika), Sikaflex (Kerakoll), Profless/e (Prochimica), Ms Techno (Zucchini), ASP (Fischer).

Click qui per scaricare le istruzioni di montaggio

Prodotto coperto dall'assicurazione KasKo!!!

Elenco Misure

Misura: 90x90 x 2,8h
Misura: 100x100 x 2,8h

Piatti rettangolari

Misura: 80x100 x 2,8h
Misura: 80x120 x 2,8h
Misura: 80x140 x 2,8h
Misura: 80x160 x 2,8h
Misura: 80x180 x 2,8h
Misura: 80x200 x 2,8h
Misura: 90x100 x 2,8h
Misura: 90x120 x 2,8h
Misura: 90x140 x 2,8h
Misura: 90x160 x 2,8h
Misura: 90x180 x 2,8h
Misura: 90x200 x 2,8h
Misura: 100x120 x 2,8h
Misura: 100x140 x 2,8h

Immagini Aggiuntive

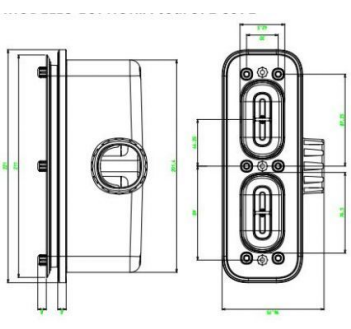
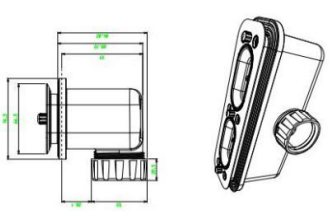
Piletta dedicata per Euphoria